Маркировка ATEX:
CE Ex I M2 Ex d I Mb
CE Ex II 1/2 G Ex d II C T… Ga/Gb
CE Ex II 1/2 D Ex ta/tb IIIC T... Da/Db

Маркировка EAC Ex:
PB Ex d I Mb X
Ga/Gb Ex d IIC T..X
Ex ta/tb IIIC T..Da/Db X

для шахт M2, газов G и пыли D

ТЕХНИЧЕСКИЕ ХАРАКТЕРИСТИКИ:

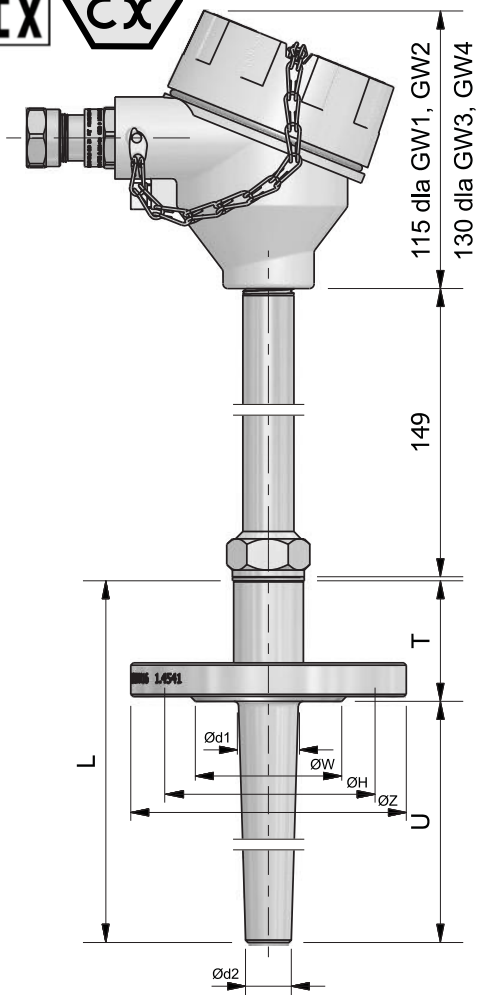

Описание

- огнестойкое исполнение для шахт M2, газов G и пыли D
- одинарный или двойной резистивный датчик (RTD)
- сменный измерительный вкладыш (оболочечный)
- типы присоединительных головок: XD-AD (**GW1, GW2**); XD-ADwin (**GW3, GW4**); XD-SD (**S1, S2**); IP65, ATEX II 2 GD (см. техническую информацию)
- оболочка сверленая фланцевая
- кабельный ввод ATEX I M2, II GD, IP65; (диаметр кабеля 5..10 мм)*
- выходной сигнал: RTD или 4-20 мА (дополнительно)
- локальный дисплей LPI-02 (дополнительно)

Диапазон измерений

-200 .. +550°C

Измерительный элемент

1x или 2xPt100 — Класс A, B согласно PN-EN 60751

Оболочка

Материал	1.4541, 1.4571 или другой*
Диаметр [мм]	произвольная
Длина L [мм]	произвольная

Преобразователь температуры (дополнительно)

PR5333A, PR5335A (HART®), PR5350A (Profibus®PA),
FlexTop2211, FlexTop2221 (HART®), FlexTop2231 (Profibus®PA)

Примечания

* другие параметры, предлагаемые на заказ
* локальный дисплей LPI-02 (см. техническую информацию)

Фланец	ØW [мм]	ØH [мм]	ØZ [мм]
DN 20	56	75	105
DN 25	65	85	115

КОД ЗАКАЗА:

Датчик температуры **XD** [ ] [ ] **TOPFT-** [ ] - [ ] - [ ] - [ ] - [ ] - [ ] - [ ] - [ ] - [ ] - [ ]

без преобразователя: **без маркировки**
с преобразователем: **AP**
с двумя преобразователями: **2AP**

одинарный: **без маркировки**
двойной: **2**

тип присоединительной головки: **GW1**, **GW2**, **GW3**, **GW4**, **S1**, **S2**

длина L [мм]: **250, 400** или другая*

типа фланца: **DN20**, **DN25** или другой*

материал оболочки: **1.4541**, **1.4571** или другой*

класс точности: **A**, **B**

измерительная цепь: **2**-, **3**-, **4**-пров. для 1xPt100; **2**-, **3**-пров. для 2xPt100

диапазон измерения преобразователя для сигнала 4-20 мА: **(...)**°C

тип используемого преобразователя **(см. спецификацию)**

диаметр кабеля под кабельный ввод, отличный от значения в диапазоне 5..10 мм **(...)**

ПРИМЕР:
Датчик температуры XD-TOPFT-GW1-200-DN20-1.4541-A-4
Датчик температуры XD-APTOPFT-GW1-400-DN25-1.4571-A-3-(0-400)°C-PR5333A

Зембице, ул. Жемеслнича, 4, 55-010 Свента-Катажина, тел. +48 71 311-58-60, 311-38-47, факс +48 71 311-37-17, 311-38-42, www.termoaparatura.com.pl